※ 搬送ベルトに関する情報を無料でお届けします。ご不要の際はご面倒ですが、御社名ＦＡＸ番号をご記入頂き、ＦＡＸ０６－６４６５－０７０８　へご返信くださいますようお願い申し上げます。

搬送ベルト知っとく情報

(26 年/3 月)No.266
発行：吉野ゴム工業(株)
@企画　出口

過去の情報は こちらから

～ベルトコンベヤ設備をお持ちの皆様にお役に立つ情報をお届けします～

◆YOSHINO　ワンポイント情報！◆

【軸受ユニット】

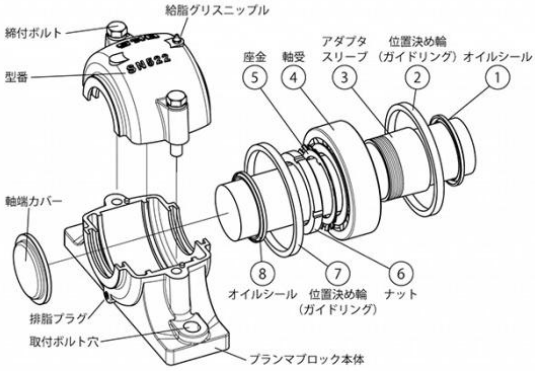

プランマブロックの構造（OKS：HP より抜粋）

ゴムベルトコンベヤで使われる軸受は「軸受箱」と呼ばれるケースに収めた状態で使用されます。この軸受箱には、主に「プランマブロック」と「ピローブロック」の 2 種類があります。

① プランマブロック（Plummer Block）

英語で配管工や鉛細工師を指す「Plumber（プラマ―）」に由来するといわれています。かつては職人が、軸受の摩擦を減らすために鉛などの柔らかい金属を台座に流し込んで使用していたことから名付けられました。

一般的な構造は、軸受箱が上下 2 つに分かれる「分割型」です。上部カバーを外すと内部の点検、交換ができ、メンテナンス性に優れます。荷重が大きい場所や長期間使用する設備に多く採用されています。

② ピローブロック（Pillow Block）

英語の「Pillow（ピロー：枕）」に由来し、軸を支える台座の形が枕のように見えることから名付けられました。

構造は軸受と軸受箱がユニットになった「一体型」です。取り付けが簡単で安価ですが、交換時はユニットごと交換になります。荷重がそれほど大きくない場所や、設置・交換の手間を抑えたい場合に適しています。

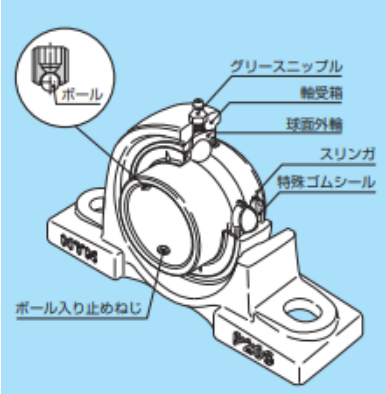

ピローブロックの構造
（NTN：転がり軸受総合カタログより抜粋）

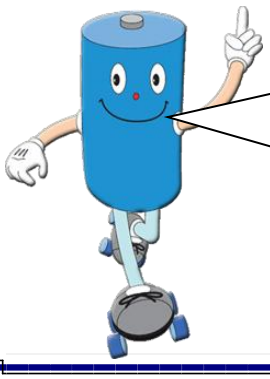

重荷重や大型の設備にはプランマブロック、比較的小型で簡便な設備にはピローブロックが用いられることが多いです。

「プランマブロック」の由来は、1859 年にこの設計で特許を取得したとされる Samuel Plummer（サミュエル・プランマ）からとの説もあります。

Yoshino 吉野ゴム工業株式会社
YOSHINO RUBBER INDUSTRIAL CO.,LTD.
■ＵＲＬ＞https://www.yoshino-rubber.com

大阪TEL＞06-6461-5751
東京TEL＞03-3883-7159
名古屋TEL＞052-602-0090
広島TEL＞084-916-4011
九州TEL＞093-551-0775